项目#

型号#

名称#

SIS #

餐具洗涤
单喷淋通道式洗碗机，200筐/小时，电加热50Hz(380-400V)

520422 (ESR20EL5)	单喷淋通道式洗碗机，200筐/小时，电加热，左＞右，380-400V/50HZ/3N (APAC & LA)
520423 (ESR20ER5)	单喷淋通道式洗碗机，200筐/小时，电加热，右＞左，380-400V/50HZ/3N (APAC & LA)

产品概述

产品概述

本机为单喷淋通道式洗碗机。操作方向为左进右出或右进左出。内置稳压阀稳定进水压力，达到最佳卫生效果。强劲的主洗泵以及特别设计的清洗臂确保清洗力度。主洗温度为55-65℃。漂洗温度为80-90℃。最大洗涤量为200筐/小时，较低漂洗耗水量，每筐仅需1.5升。采用双层门设计，降低噪音并减少热量损失。

主要特性

- 支脚高度可调节，方便快速清理机器底部
- 操作面板界面友好，操作简单
- 所有内部：洗涤臂和漂洗臂，水箱过滤网，挡水帘都可以很轻松地拆装和清洗。
- 最大洗涤量为200筐/小时
- 可以在正面和顶部进行快速维护和保养。
- 进口方向为左进右出或右进左出，现场也可以调整方向。

结构

- 所有主要部件均采用重型防腐蚀304不锈钢制造：外部前面板、侧板和内部腔室、清洗和漂洗臂、门和篮筐传动系统。
- 整机结构采用重型不锈钢，坚固牢靠，持久耐用。
- 本机采用模块化设计理念，方便现场添加烘干机模块。
- IPX4防水认证
- 双层门设计，降低噪音，减少热量散失。

可持续发展

- 主洗和漂洗区域均配备自动启停开关，当篮筐通过时才启动洗涤工作。最大化节省了水，电，洗涤剂和催干剂的消耗。
- 带稳压阀的漂洗技术，确保漂洗耗水仅需1.5升/篮筐，因此无论进水压力如何，都可以确保较低的电、水、洗涤剂和催干剂的消耗。
- 内置稳压阀，无论进水压力如何，都能确保整个清洗周期的压力恒定。

可选配件

- 通道式中型烘干机，电加热，570mm，4.5KW，380-400V/50HZ/3N (APAC & LA) PNC 888000 ❑

审核:

餐具洗涤
单喷淋通道式洗碗机，200筐/小时，电加热50Hz(380-400V)

前视

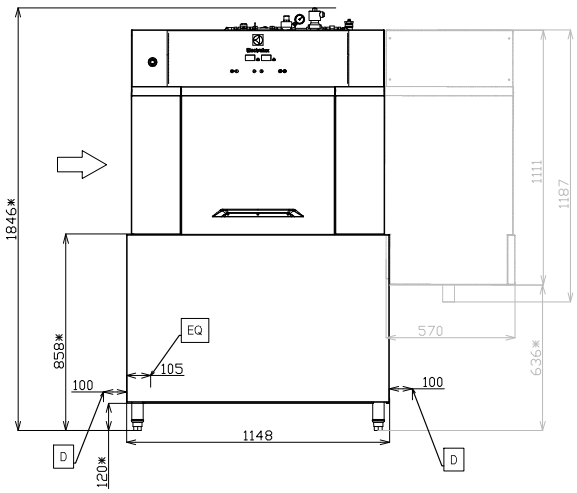

侧视

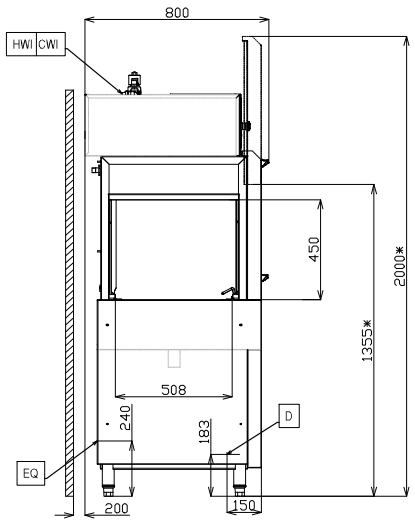

CWI = 冷水入口
D = 排水
EI = 接电
EO = 电源
EQ = 等电位螺丝
ES = 電信號輸入/輸出
HWI = 热水入口
U = USB端口

俯视

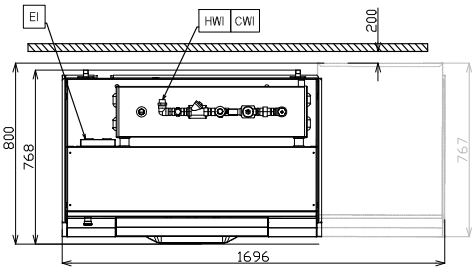

前视

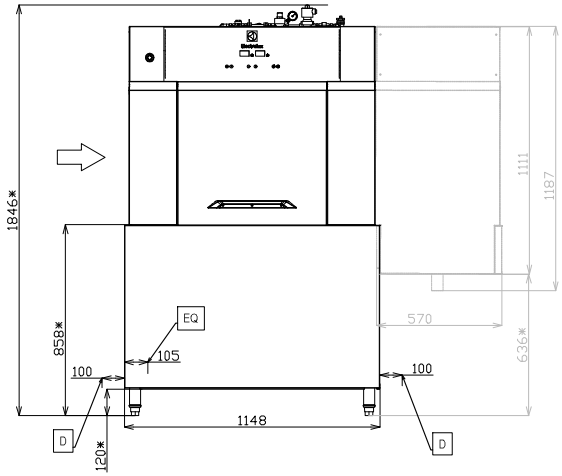

侧视

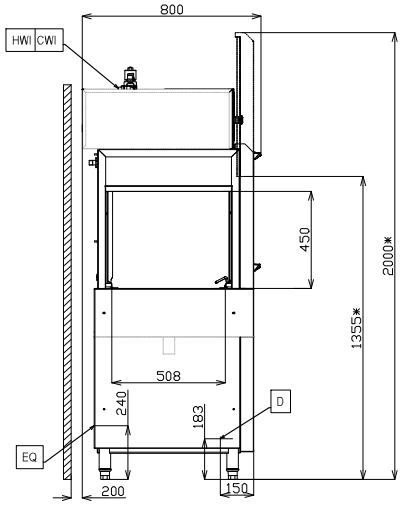

CWI = 冷水入口
D = 排水
EI = 接电
EO = 电源
EQ = 等电位螺丝
ES = 電信號輸入/輸出
HWI = 热水入口
U = USB端口

俯视

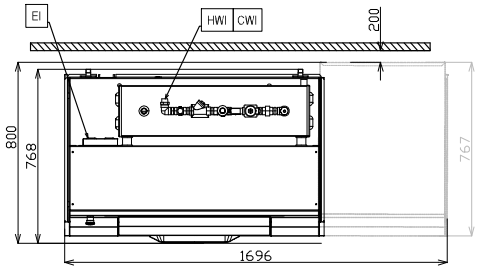

公司保留对产品更改的权利而无需预先知会.所有资料以印制时为准

2025.07.01

电源

电源规格：	380-400 V/3N ph/50 Hz
第1个主洗水箱功率：	7.5 kW
预置装机功率：*	46 kW
第1个主洗水泵功率：	1.9 kW
加热包功率：	36 kW

水

温度越高，预热时间越快。建议进水温度为50℃。

进水管管径	ISO 3/4″ G
排水管管径：	2″
进水管压力：	1-6 bar
主洗区的进热水温度:	10 - 60° C
进水硬度:	14 (° fH) / 8 (° dH)
水泵流量	500 l/min
第1个主洗缸容量：	90 l
最大漂洗耗水量（升/小时）	300 l/h

主要信息

开门时的高度：	2000 mm
装载区进口尺寸(宽度)：	508 mm
主洗温度	55-65 ° C
外部尺寸(宽)：	1148 mm
外部尺寸(深)：	800 mm
外部尺寸(高)：	1846 mm
装载区进口尺寸(高度)：	450 mm
净重：	258 kg
运输重量：	342.5 kg
运输高度：	2010 mm
运输宽度：	850 mm
运输深度：	1460 mm
运输体积：	2.49 m³
每小时洗涤量（高速洗涤）	200篮/3600碟
喷淋温度：	80-90 ° C

排气要求:

排汽湿度：	
520422 (ESR20EL5)	100%
520423 (ESR20ER5)	100%
排气量：	
520422 (ESR20EL5)	170 m³/h
520423 (ESR20ER5)	170 m³/h
排汽温度：	45 ° C

可持续发展

最大漂洗耗水量（升/筐）

公司保留对产品更改的权利而无需预先知会.所有资料以印制时为准